Schréder

SOLUÇÕES DE BRAÇOS E COLUNAS

INTRODUÇÃO

A UNIDADE DE APOIOS DE ILUMINAÇÃO DA SCHRÉDER, LOCALIZADA EM ALVERCA, PRODUZ COLUNAS E BRAÇOS COM ELEVADOS NÍVEIS DE ACABAMENTOS DE FORMA A CORRESPONDEREM AO NÍVEL DE QUALIDADE INTRÍNSECO A TODOS OS PRODUTOS DA MARCA SCHRÉDER.

Esta unidade, particularmente vocacionada para a preparação e acabamento de superfícies, é suportada por uma linha de pintura com capacidade para 50.000 metros lineares/ano.

Os componentes metálicos de aço são galvanizados a quente por imersão e posteriormente submetidos a uma pintura wet spray de acordo com os requisitos PLUS e X-PLUS.

Por sua vez, a madeira utilizada nas nossas colunas está abrangida pelas certificações FSC e PEFC, através das quais nos podemos assegurar de uma gestão sustentável da sua produção, desde a sua origem na exploração florestal. Adicionalmente, a construção dos perfis é feita a partir de lamelas de menor dimensão, com óbvios benefícios na rentabilização da matéria-prima.

ÍNDICE

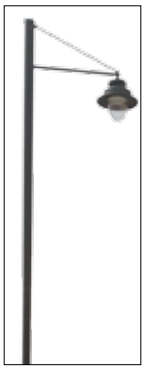
AJUDA PÁG 7

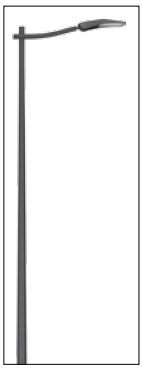
AMARANTUS PÁG 9

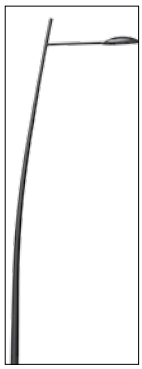
ARCO PÁG 11

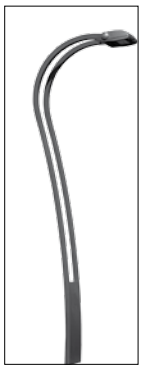
CICLOVIA PÁG 13

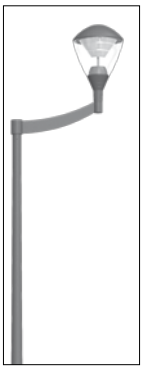
CONSIS PÁG 15

FARIO PÁG 17

FOCUS PÁG 19

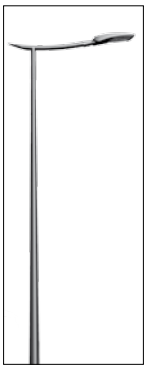
ITO PÁG 21

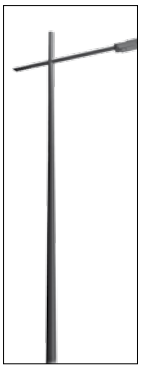
KORDA PÁG 23

LOTU PÁG 25

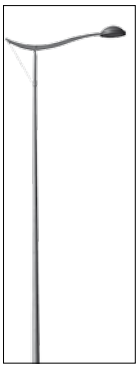
LUTECIA PÁG 27

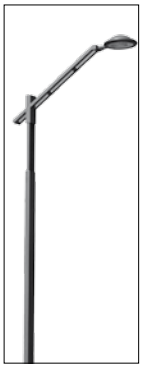
NUN'ÁLVARES PÁG 29

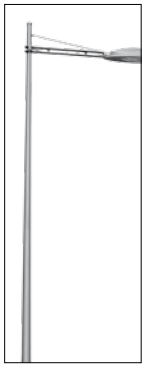
PHYLO PÁG 31

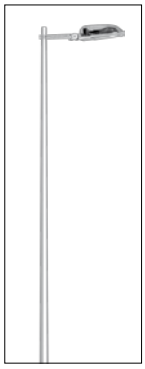
PRADO PÁG 33

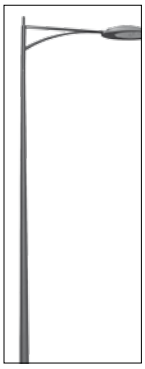
RÉGUA PÁG 35

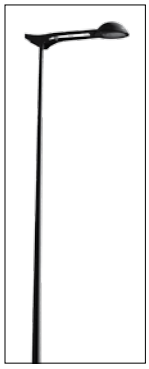
ROUEN PÁG 37

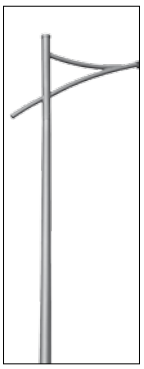
SIGNUM PÁG 39

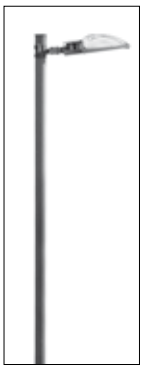
TECHNIC.AL PÁG 41

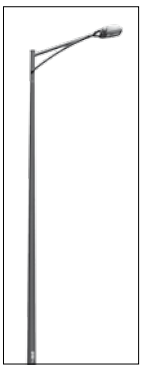
TEKTON PÁG 43

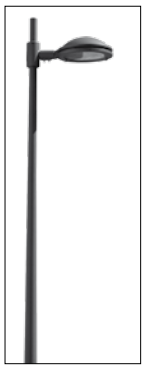
VILA VERDE PÁG 45

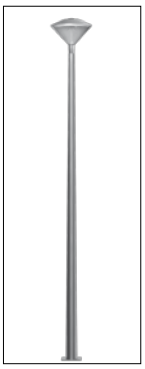
FIBRA PÁG 47

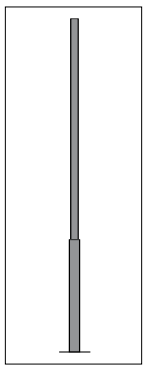
TEJO TCI PÁG 49

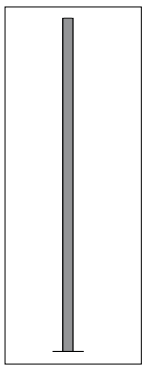
TEJO TCK PÁG 49

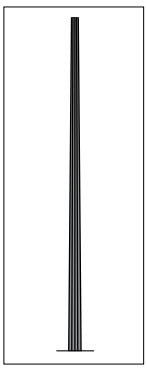
TEJO TOB PÁG 49

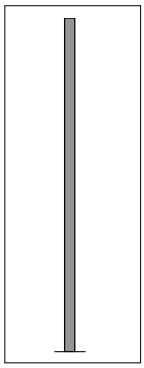
TEJO TSK PÁG 49

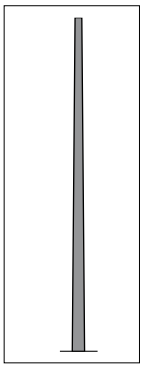
TEJO TTB PÁG 49

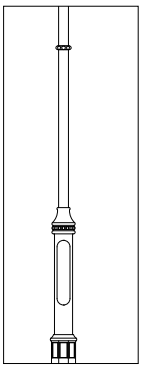
CHATSWORTH PÁG 51

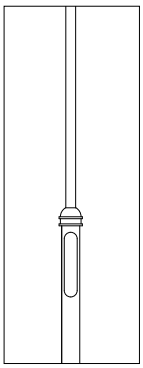
PEMBROKE PÁG 51

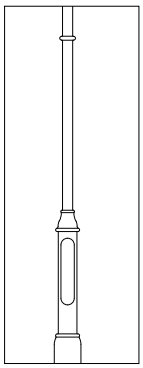
BLENHEIM PÁG 51

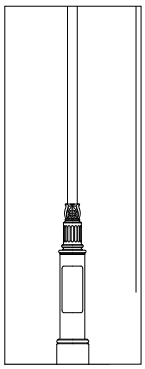
MONCRAFT PÁG 51

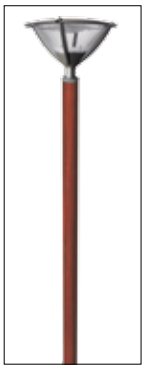
DESCOBERTAS PÁG 51

AJUDA

DESIGN: PROAP

DESCRIÇÃO

Braços rectilíneos, nas versões simples, dupla e consola mural, preparados para fixação direta de luminárias com montagem suspensa.

MATERIAIS E ACABAMENTO

Aço galvanizado por imersão a quente com esquema de pintura de elevada qualidade.

LUMINÁRIAS RECOMENDADAS

DIMENSÕES(*)

BRAÇO SIMPLES

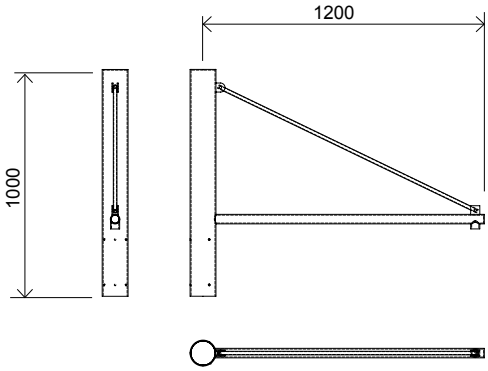

BRAÇO DUPLO

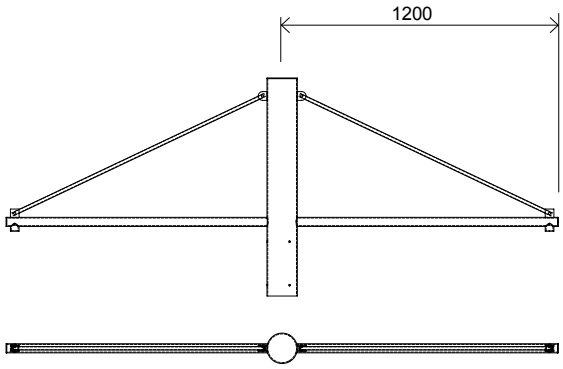

CONSOLA DE PAREDE

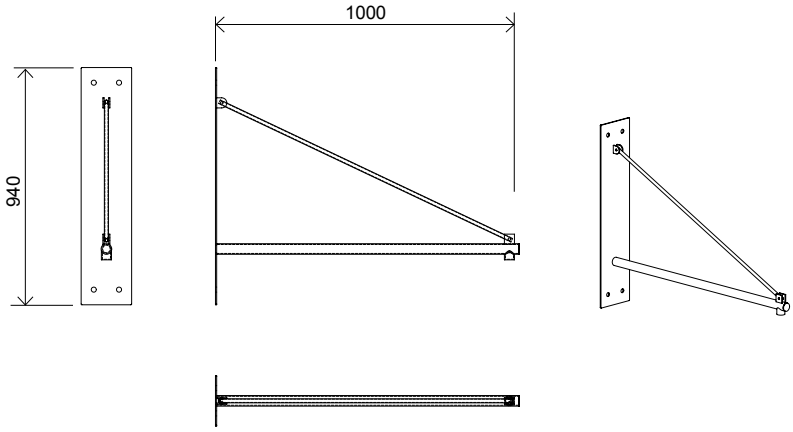

(*)OUTRAS DIMENSÕES SOB CONSULTA

Copyright© Schréder S.A. 2015 – As indicações, descrições e ilustrações precedentes têm um valor indicativo. Devido a um aperfeiçoamento constante os nossos produtos poderão sofrer modificações sem pré-aviso. Os nossos produtos podem apresentar carateristicas diferentes de acordo com os países a que se destinam, pelo que aconselhamos nos consulte.

AMARANTUS

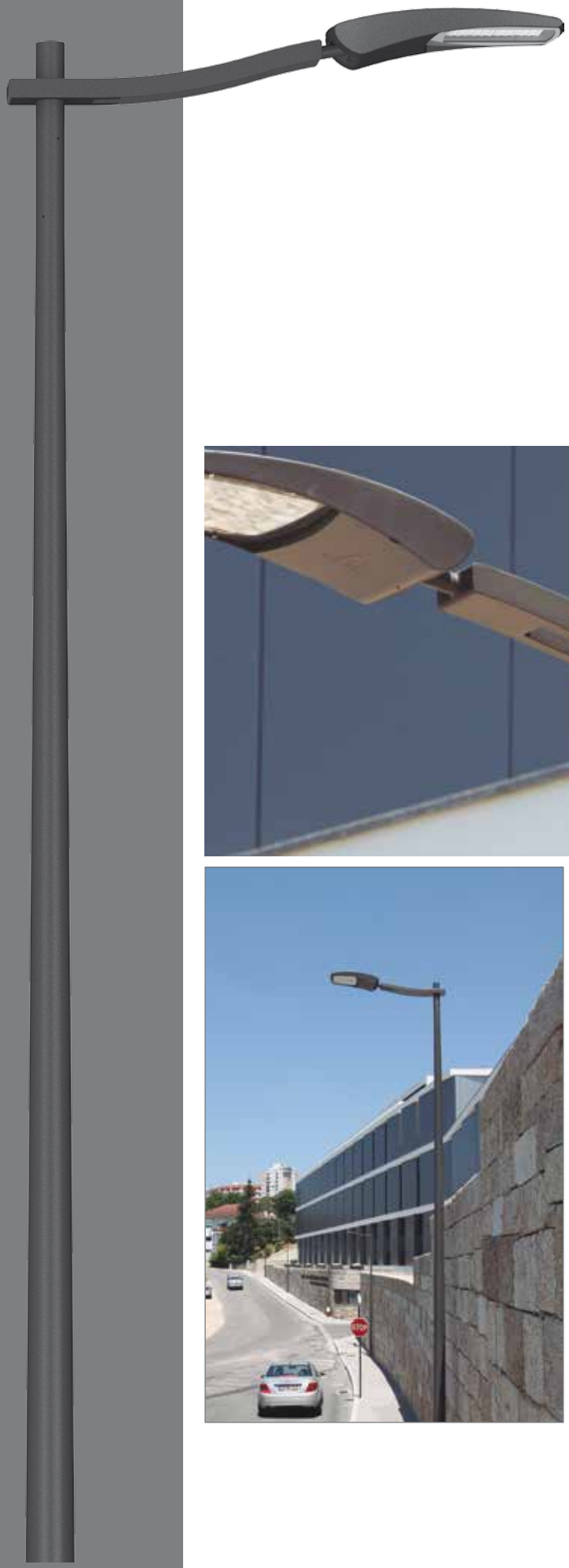

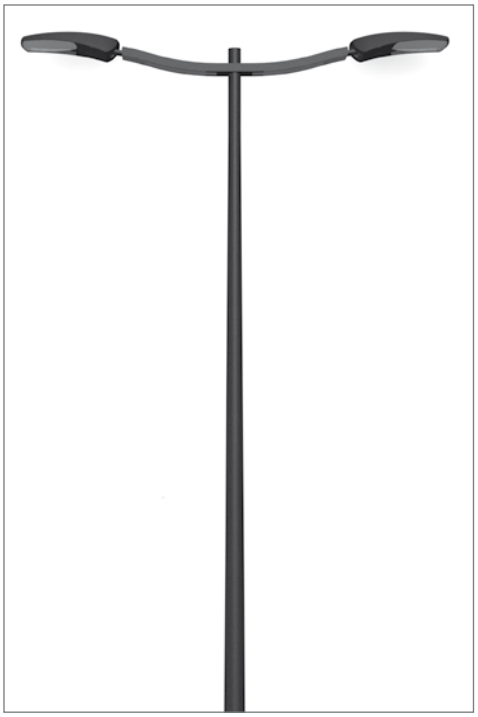

DESCRIÇÃO

Braços curvos, de secção retangular, nas versões simples ou dupla, preparado para fixação direta de luminárias com montagem lateral.

MATERIAIS E ACABAMENTO

Aço galvanizado por imersão a quente com esquema de pintura de elevada qualidade.

LUMINÁRIAS RECOMENDADAS

DIMENSÕES(*)

BRAÇO SIMPLES

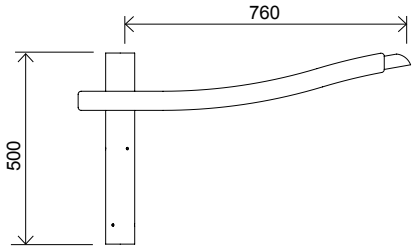

BRAÇO DUPLO

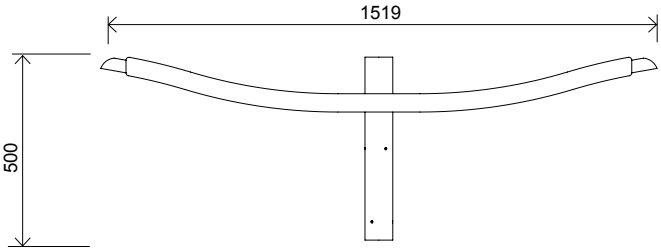

(*)OUTRAS DIMENSÕES SOB CONSULTA

Copyright© Schréder S.A. 2015 – As indicações, descrições e ilustrações precedentes têm um valor indicativo. Devido a um aperfeiçoamento constante os nossos produtos poderão sofrer modificações sem pré-aviso. Os nossos produtos podem apresentar carateristicas diferentes de acordo com os países a que se destinam, pelo que aconselhamos nos consulte.

ARCO

ARCO

DESCRIÇÃO

Coluna troncocónica (Certificação CE) curva para utilização com braço simples e com ou sem braço pedonal.

MATERIAIS E ACABAMENTO

Aço galvanizado por imersão a quente com esquema de pintura de elevada qualidade.

LUMINÁRIAS RECOMENDADAS

DIMENSÕES(*)

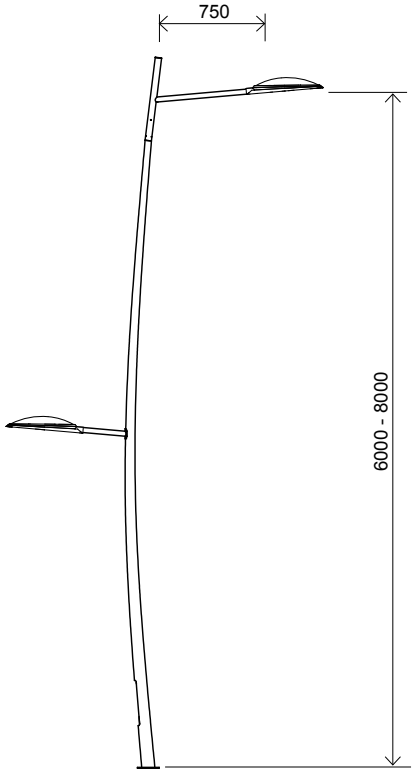

(*)OUTRAS DIMENSÕES SOB CONSULTA

Copyright© Schréder S.A. 2015 – As indicações, descrições e ilustrações precedentes têm um valor indicativo. Devido a um aperfeiçoamento constante os nossos produtos poderão sofrer modificações sem pré-aviso. Os nossos produtos podem apresentar carateristicas diferentes de acordo com os países a que se destinam, pelo que aconselhamos nos consulte.

CICLOVIA

Design: Nuno Porfírio - A1V2

Coluna composta por 2 tubos curvos, de secção quadrada, paralelos, unidos numa elegante e estreita base rectangular com fixação ao solo por flange e conjunto de pernos a maciço de betão. Preparada para a fixação do projector Neos 2

MATERIAIS E ACABAMENTO

Aço galvanizado por imersão a quente com esquema de pintura de elevada qualidade.

LUMINÁRIAS RECOMENDADAS

DIMENSÕES

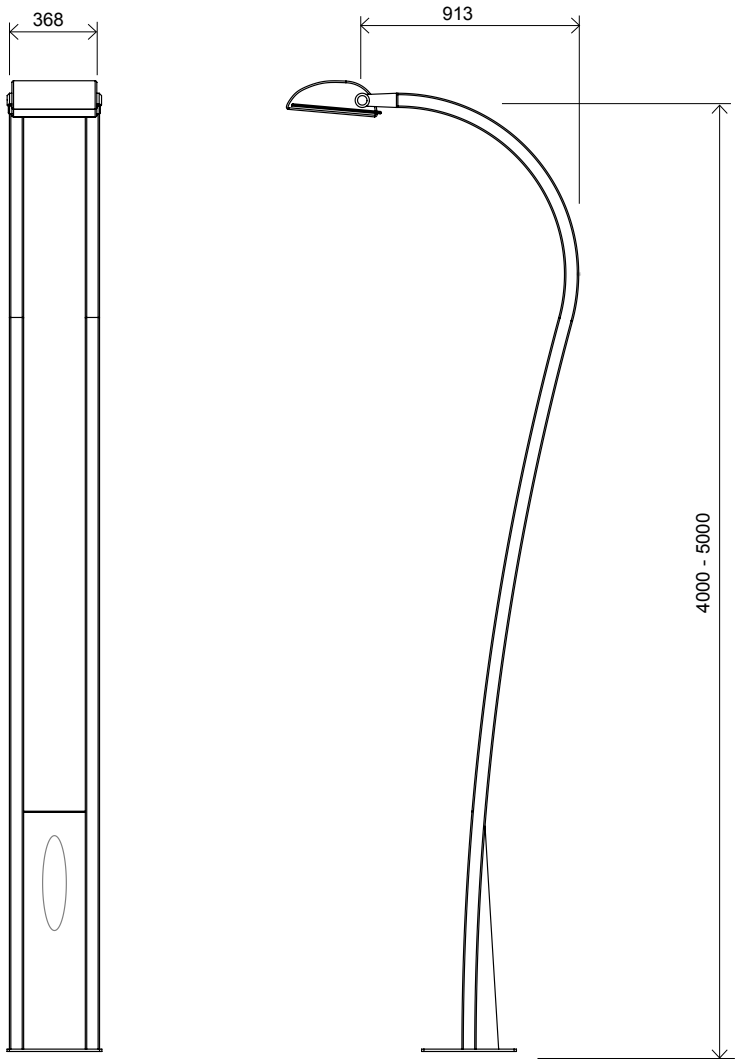

Copyright© Schréder S.A. 2015 – As indicações, descrições e ilustrações precedentes têm um valor indicativo. Devido a um aperfeiçoamento constante os nossos produtos poderão sofrer modificações sem pré-aviso. Os nossos produtos podem apresentar carateristicas diferentes de acordo com os países a que se destinam, pelo que aconselhamos nos consulte.

CONSIS

DESIGN: GRANDESIGN

DESCRIÇÃO

Braços simples ou duplos e consola mural, preparados para fixação direta de luminárias com montagem post-top

MATERIAIS E ACABAMENTO

Aço galvanizado por imersão a quente com esquema de pintura de elevada qualidade.

LUMINÁRIAS RECOMENDADAS

DIMENSÕES

BRAÇO SIMPLES

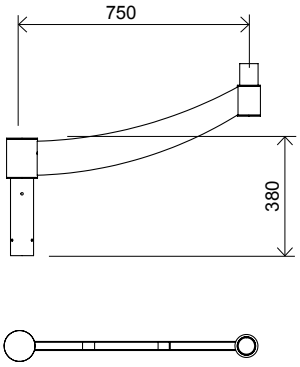

BRAÇO DUPLO

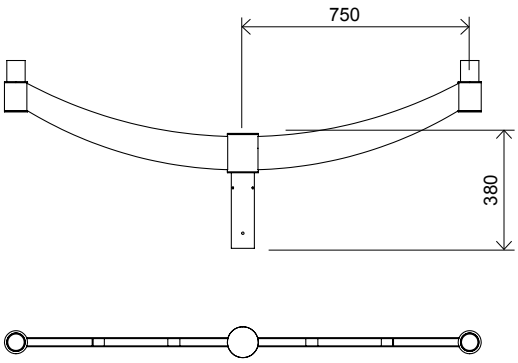

CONSOLA MURAL

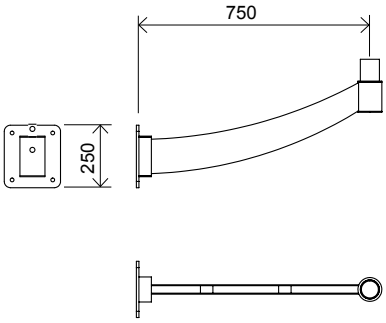

Copyright© Schréder S.A. 2015 – As indicações, descrições e ilustrações precedentes têm um valor indicativo. Devido a um aperfeiçoamento constante os nossos produtos poderão sofrer modificações sem pré-aviso. Os nossos produtos podem apresentar carateristicas diferentes de acordo com os países a que se destinam, pelo que aconselhamos nos consulte.

FARIO

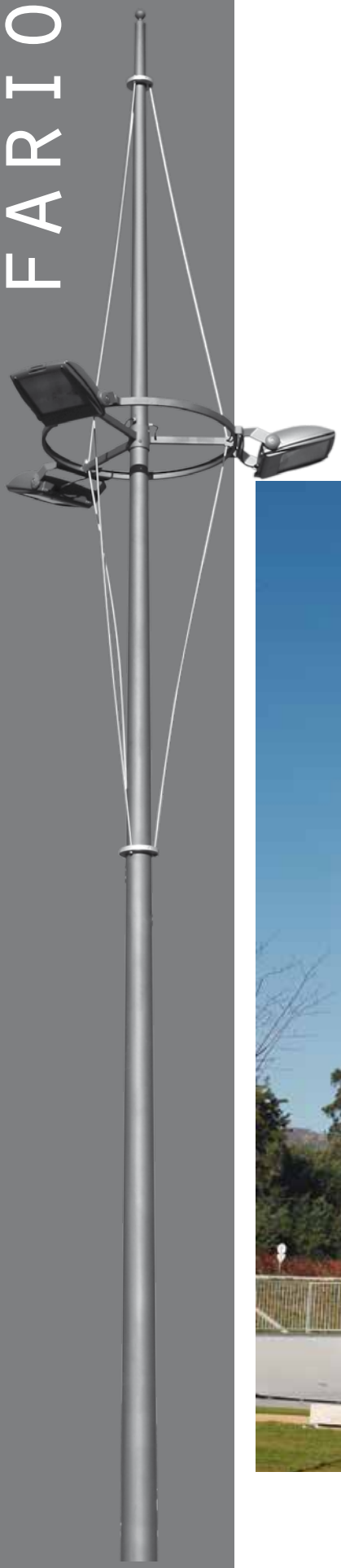

FARIO

DESCRIÇÃO

Conjunto composto por coluna tronco cónica (Certificação CE) e estrutura preparada para 1, 2, 3 ou 4 luminárias.

MATERIAIS E ACABAMENTO

Coluna e estrutura de fixação em aço galvanizado por imersão a quente com esquema de pintura de elevada qualidade. Tirantes em aço inox.

LUMINÁRIAS RECOMENDADAS

DIMENSÕES(*)

ESTRUTURA PARA 2 PROJETORES A 90º

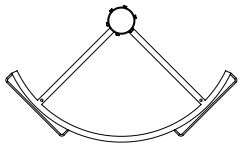

ESTRUTURA PARA 2 PROJETORES A 120º

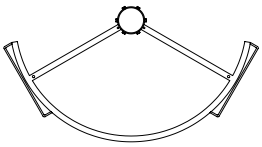

ESTRUTURA PARA 3 PROJETORES A 90º

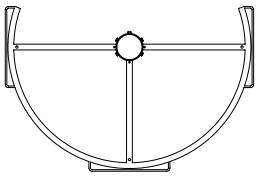

ESTRUTURA PARA 3 PROJETORES A 120º

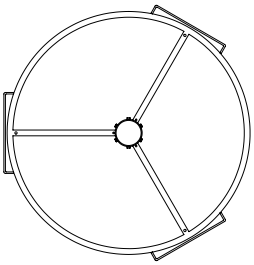

ESTRUTURA PARA 4 PROJETORES A 90º

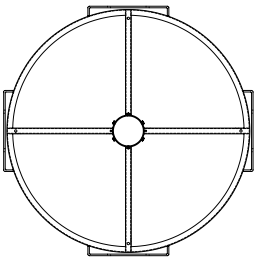

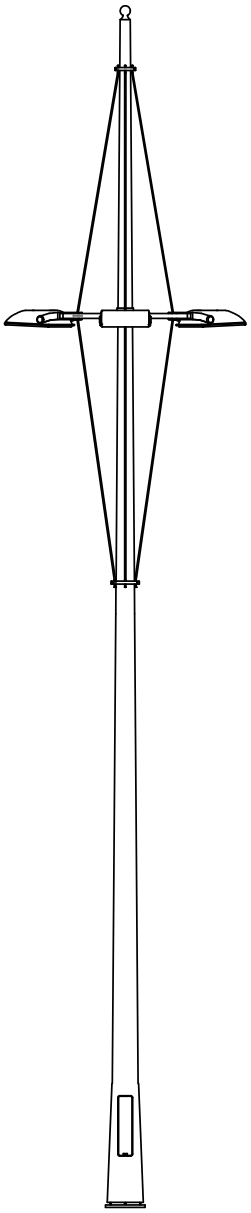

(*) DIMENSÕES SOB CONSULTA

Copyright© Schréder S.A. 2015 – As indicações, descrições e ilustrações precedentes têm um valor indicativo. Devido a um aperfeiçoamento constante os nossos produtos poderão sofrer modificações sem pré-aviso. Os nossos produtos podem apresentar carateristicas diferentes de acordo com os países a que se destinam, pelo que aconselhamos nos consulte.

FOCUS

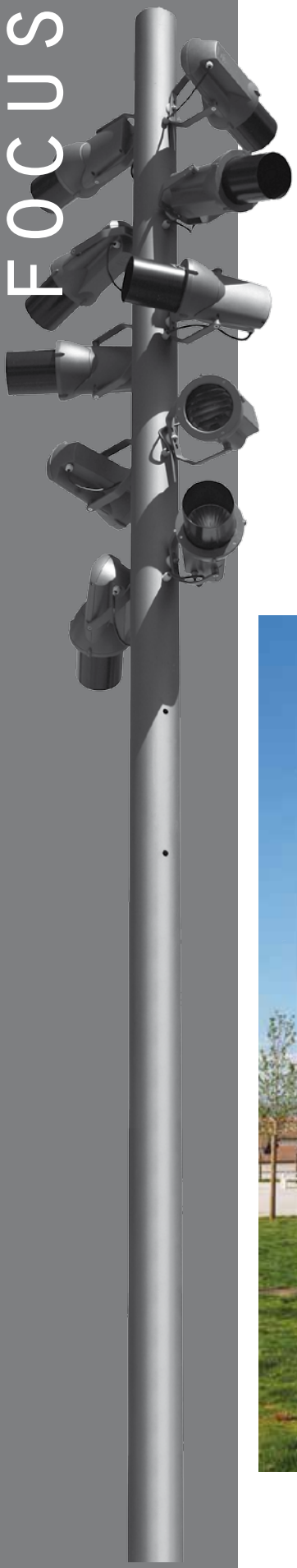

DESCRIÇÃO

Coluna central (Certificação CE), em aço galvanizado pintado, de diâmetro constante, que pode suportar de 2 a 12 projetores Focal e respetivos acessórios.
Com várias disposições possíveis (paralelas niveladas ou desniveladas e helicoidais) o ponto de luz Focus potencia a variedade de possibilidades fotométricas do Focal sendo particularmente indicado para a criação de ambientes através de jogos de cores, sombra e luz e também para a iluminação decorativa de todo o tipo de elementos arquitetónicos.

MATERIAIS E ACABAMENTO

Aço galvanizado pintado
Cor: AKZO 900 cinzento areado ou equivalente

LUMINÁRIAS RECOMENDADAS

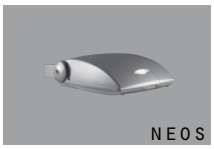

DIMENSÕES(*)

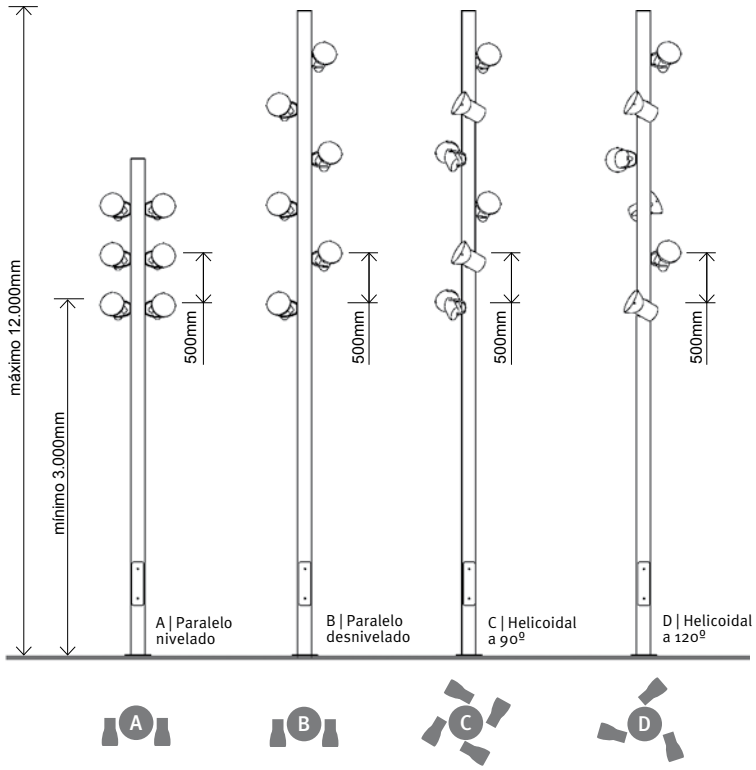

(*)OUTRAS DIMENSÕES SOB CONSULTA

Copyright© Schréder S.A. 2015 – As indicações, descrições e ilustrações precedentes têm um valor indicativo. Devido a um aperfeiçoamento constante os nossos produtos poderão sofrer modificações sem pré-aviso. Os nossos produtos podem apresentar carateristicas diferentes de acordo com os países a que se destinam, pelo que aconselhamos nos consulte.

OLI

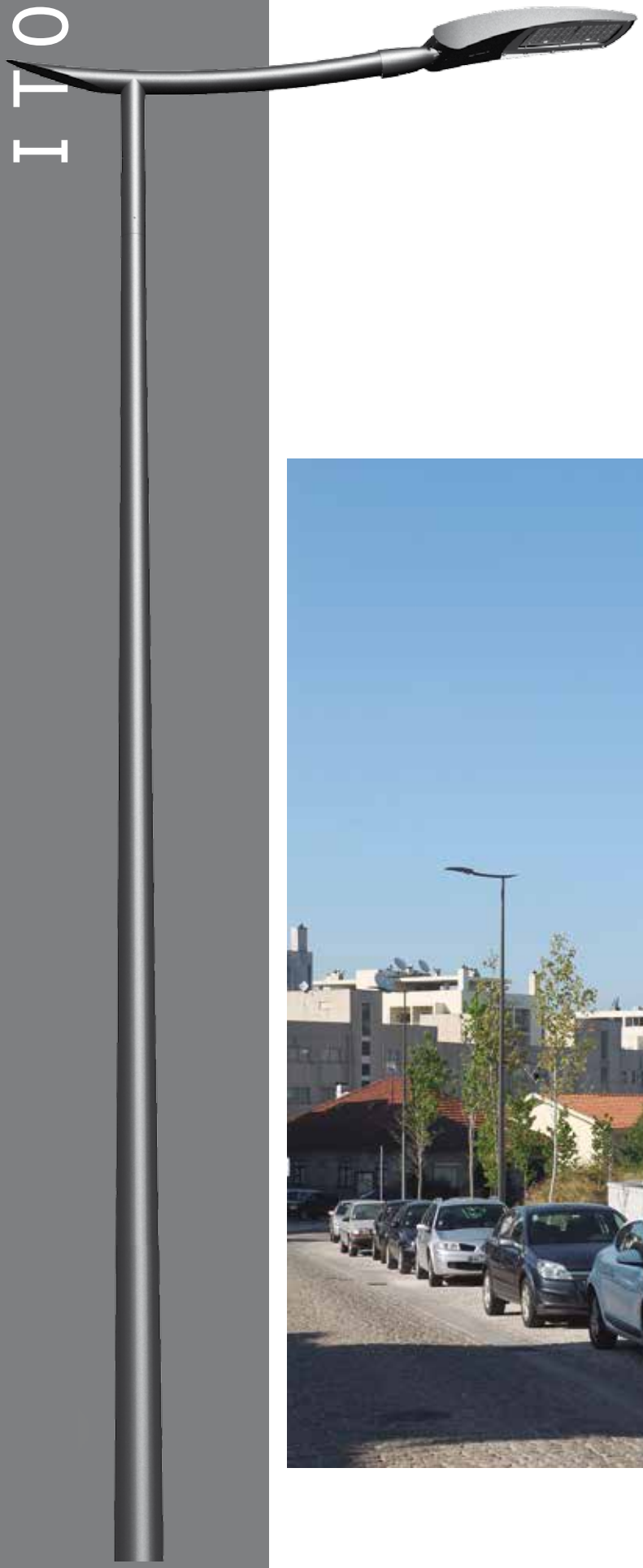

DESCRIÇÃO

Braços curvos, de secção circular, nas versões simples ou dupla e consola mural.

MATERIAIS E ACABAMENTO

Aço galvanizado por imersão a quente com esquema de pintura de elevada qualidade.

LUMINÁRIAS RECOMENDADAS

DIMENSÕES(*)

BRAÇO SIMPLES CURTO

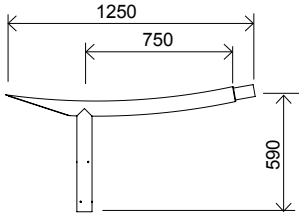

BRAÇO DUPLO CURTO

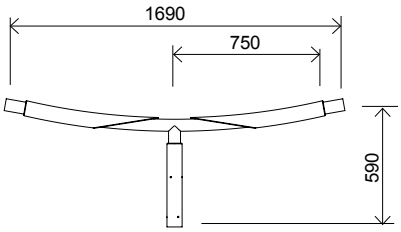

BRAÇO SIMPLES LONGO

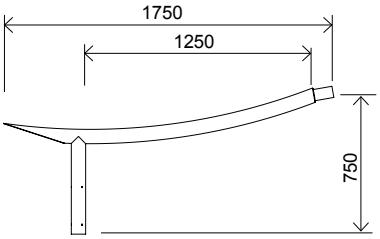

BRAÇO DUPLO LONGO

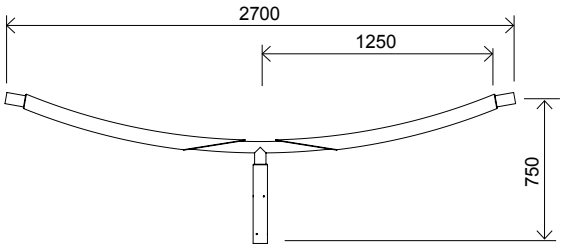

CONSOLA MURAL

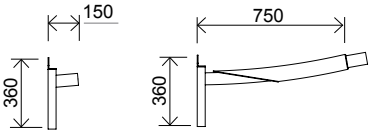

BRAÇOS MINI

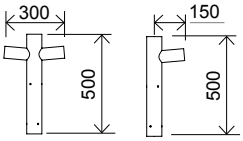

(*)OUTRAS DIMENSÕES SOB CONSULTA

Copyright© Schréder S.A. 2015 – As indicações, descrições e ilustrações precedentes têm um valor indicativo. Devido a um aperfeiçoamento constante os nossos produtos poderão sofrer modificações sem pré-aviso. Os nossos produtos podem apresentar carateristicas diferentes de acordo com os países a que se destinam, pelo que aconselhamos nos consulte.

KORDA

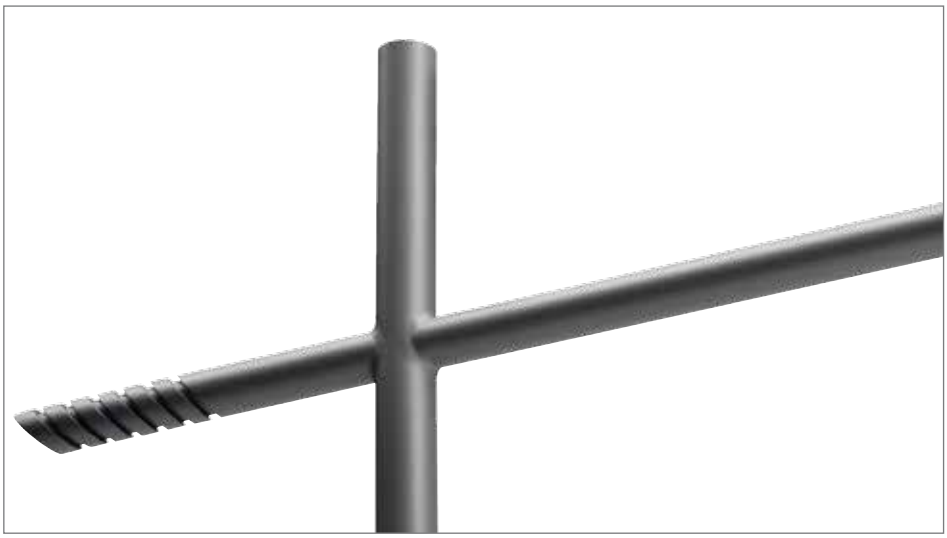

KORDA

DESCRIÇÃO

Braços tubulares, de secção circular, nas versões simples, dupla, tripla, quádrupla e consola mural.

MATERIAIS E ACABAMENTO

Aço galvanizado por imersão a quente com esquema de pintura de elevada qualidade.

LUMINÁRIAS RECOMENDADAS

PIANO

YOA

AMPERA

CITEA

MAYA

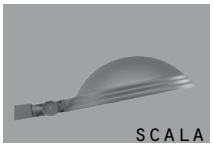
SCALA

DIMENSÕES(*)

BRAÇO DUPLO

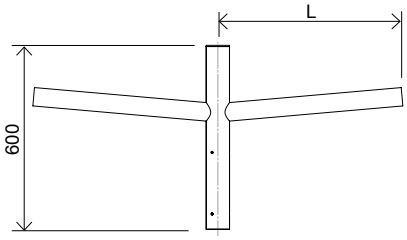

L
250
500
750
1000

BRAÇO SIMPLES

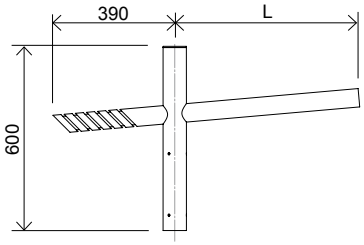

L
250
500
750
1000
1250

CONSOLA MURAL

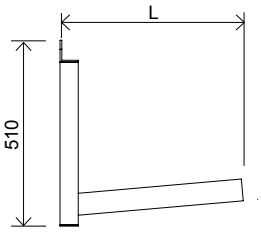

L
250
500
750
1000

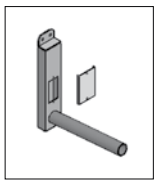

(*)OUTRAS DIMENSÕES SOB CONSULTA

Copyright© Schréder S.A. 2015 – As indicações, descrições e ilustrações precedentes têm um valor indicativo. Devido a um aperfeiçoamento constante os nossos produtos poderão sofrer modificações sem pré-aviso. Os nossos produtos podem apresentar carateristicas diferentes de acordo com os países a que se destinam, pelo que aconselhamos nos consulte.

LOTU

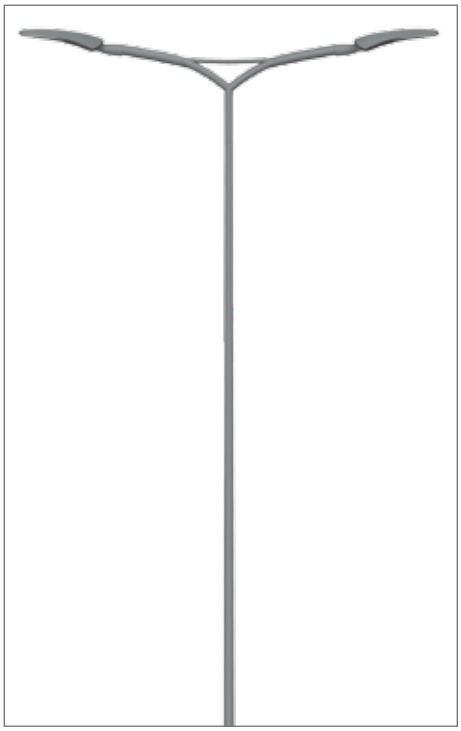

DESCRIÇÃO

Braços curvos, de secção circular, nas versões simples ou dupla, preparado para fixação lateral.

MATERIAIS E ACABAMENTO

Aço galvanizado por imersão a quente com esquema de pintura de elevada qualidade.

LUMINÁRIAS RECOMENDADAS

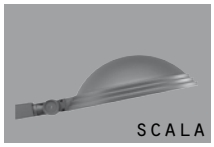

DIMENSÕES(*)

BRAÇO SIMPLES

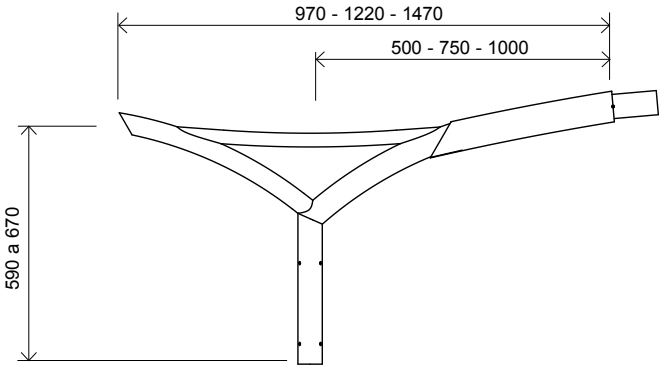

BRAÇO DUPLO

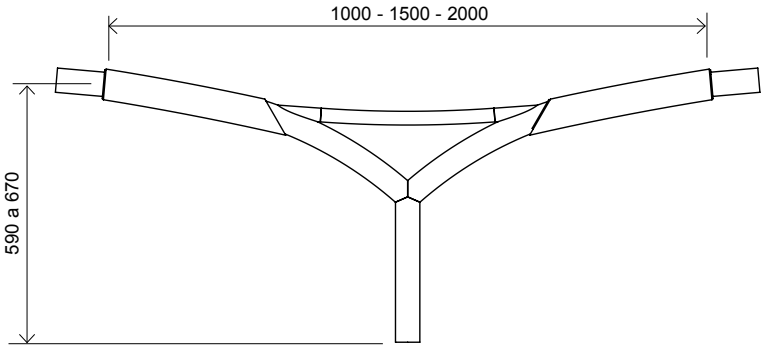

(*) OUTRAS DIMENSÕES SOB CONSULTA

Copyright© Schréder S.A. 2015 – As indicações, descrições e ilustrações precedentes têm um valor indicativo. Devido a um aperfeiçoamento constante os nossos produtos poderão sofrer modificações sem pré-aviso. Os nossos produtos podem apresentar carateristicas diferentes de acordo com os países a que se destinam, pelo que aconselhamos nos consulte.

LUTECIA

DESCRIÇÃO

Braço simples ou duplo para luminárias com montagem lateral.

MATERIAIS E ACABAMENTO

Aço galvanizado por imersão a quente com esquema de pintura de elevada qualidade.

LUMINÁRIAS RECOMENDADAS

DIMENSÕES(*)

BRAÇO SIMPLES

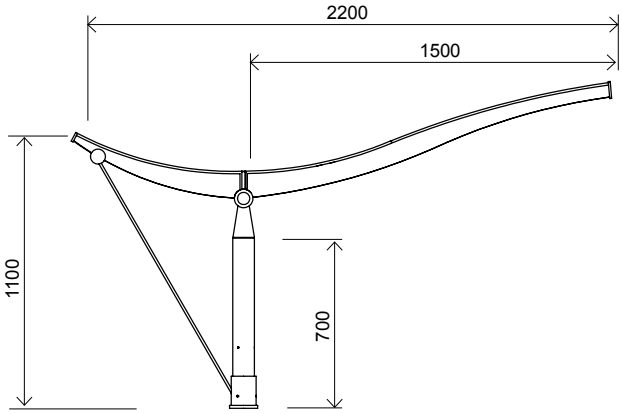

BRAÇO DUPLO

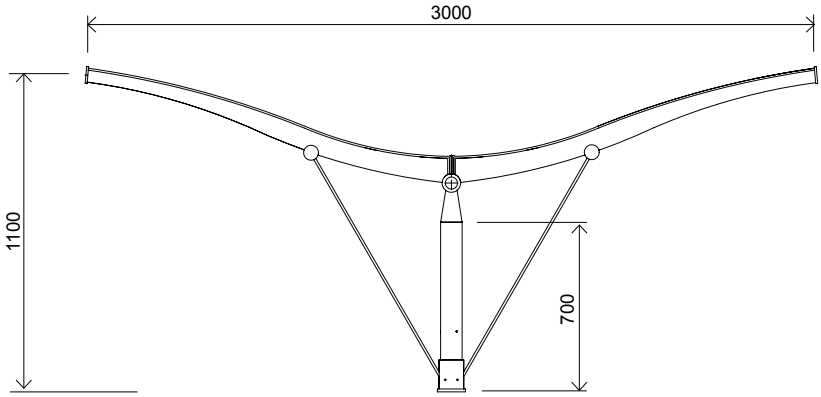

(*)OUTRAS DIMENSÕES SOB CONSULTA

Copyright© Schréder S.A. 2015 – As indicações, descrições e ilustrações precedentes têm um valor indicativo. Devido a um aperfeiçoamento constante os nossos produtos poderão sofrer modificações sem pré-aviso. Os nossos produtos podem apresentar carateristicas diferentes de acordo com os países a que se destinam, pelo que aconselhamos nos consulte.

NUN'ÁLVARES

DESCRIÇÃO

Gama completa construída a partir de um tubo de secção rectangular (com uma abertura longitudinal no seu topo.
Os modelos grandes – com braço pedonal – destinam-se à iluminação simultânea de grandes avenidas e dos seus passeios. Assinalamos igualmente a flexibilidade oferecida pelo modelo grande que é proposto com dois tamanhos de braços, permitindo assim avanços maiores ou menores sobre o pavimento. Os modelos pequenos – com braço simples ou duplo – podem ser instalados nas ruas e nas praças dos centros urbanos. Certificação CE.

MATERIAIS E ACABAMENTO

Aço galvanizado por imersão a quente com esquema de pintura de elevada qualidade.

LUMINÁRIAS RECOMENDADAS

CITEA

MAYA

SCALA

PIANO

YOA

DIMENSÕES(*)

MODELOS GRANDES

Coluna com braço 1000

Coluna com braço 1500 + braço pedonal

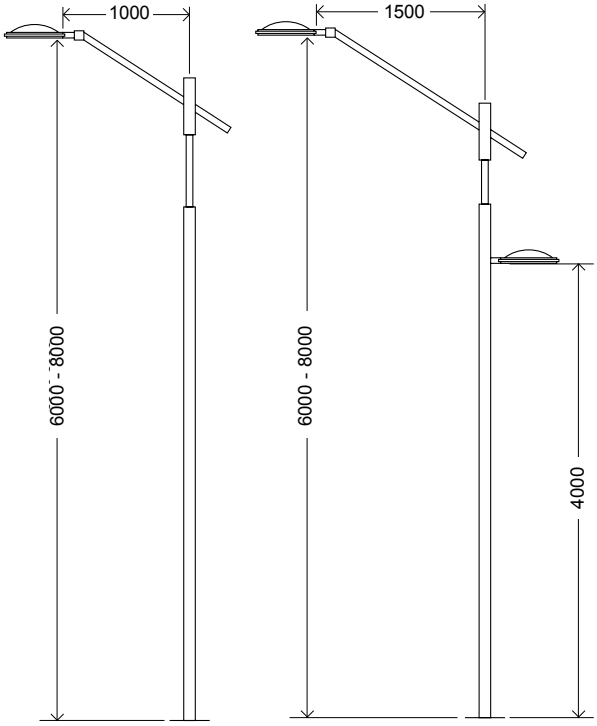

MODELOS PEQUENOS

Coluna com fixação simples

Coluna com fixação dupla

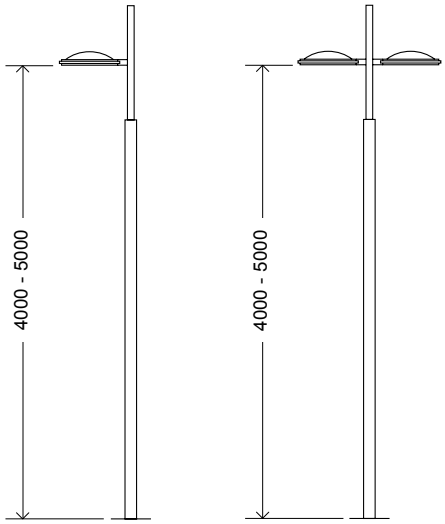

(*)OUTRAS DIMENSÕES SOB CONSULTA

Copyright© Schréder S.A. 2015 – As indicações, descrições e ilustrações precedentes têm um valor indicativo. Devido a um aperfeiçoamento constante os nossos produtos poderão sofrer modificações sem pré-aviso. Os nossos produtos podem apresentar carateristicas diferentes de acordo com os países a que se destinam, pelo que aconselhamos nos consulte.

PHYLO

DESCRIÇÃO

Braços construídos em aço, nas versões simples e dupla.

MATERIAIS E ACABAMENTO

Aço galvanizado por imersão a quente com esquema de pintura de elevada qualidade.

LUMINÁRIAS RECOMENDADAS

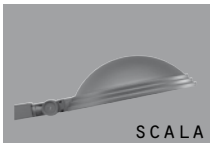

DIMENSÕES(*)

BRAÇO SIMPLES

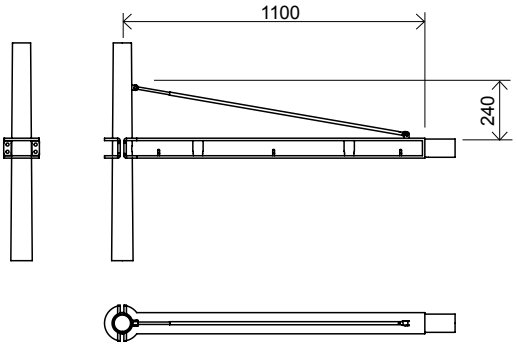

BRAÇO DUPLO

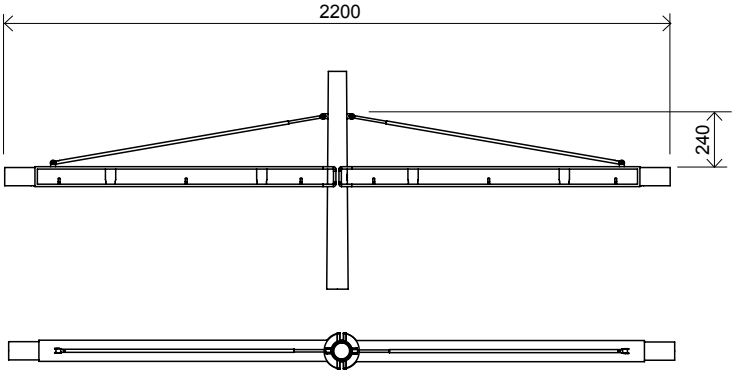

(*)OUTRAS DIMENSÕES SOB CONSULTA

Copyright© Schréder S.A. 2015 – As indicações, descrições e ilustrações precedentes têm um valor indicativo. Devido a um aperfeiçoamento constante os nossos produtos poderão sofrer modificações sem pré-aviso. Os nossos produtos podem apresentar carateristicas diferentes de acordo com os países a que se destinam, pelo que aconselhamos nos consulte.

PRADO

DESCRIÇÃO

Braços construídos com barras de aço, nas versões simples ou dupla.

MATERIAIS E ACABAMENTO

Aço galvanizado por imersão a quente com esquema de pintura de elevada qualidade.

LUMINÁRIAS RECOMENDADAS

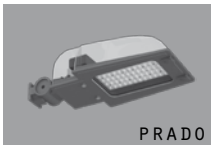

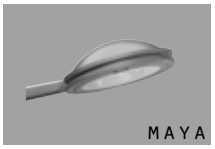

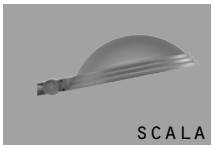

DIMENSÕES

BRAÇO SIMPLES

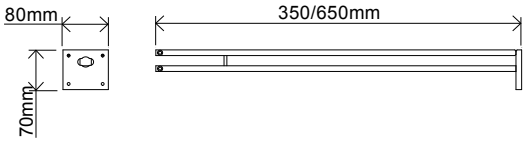

BRAÇO DUPLO

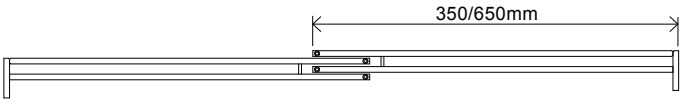

Copyright© Schréder S.A. 2015 – As indicações, descrições e ilustrações precedentes têm um valor indicativo. Devido a um aperfeiçoamento constante os nossos produtos poderão sofrer modificações sem pré-aviso. Os nossos produtos podem apresentar carateristicas diferentes de acordo com os países a que se destinam, pelo que aconselhamos nos consulte.

RÉGUA

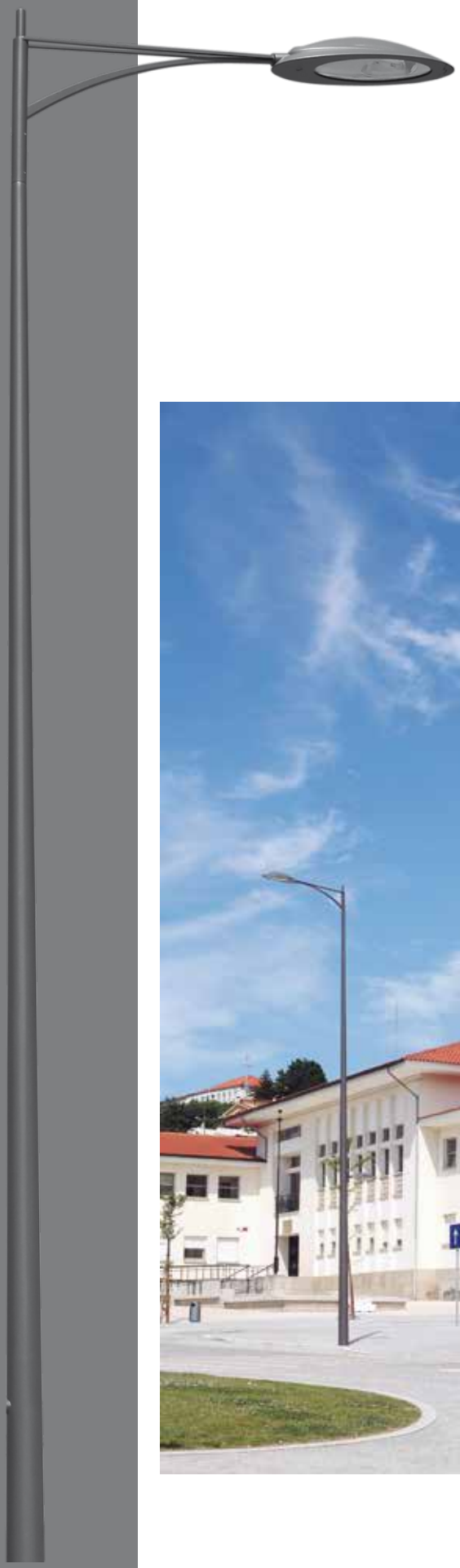

RÉGUA

DESCRIÇÃO

Braço simples ou duplo para luminárias com montagem lateral.

MATERIAIS E ACABAMENTO

Aço galvanizado por imersão a quente com esquema de pintura de elevada qualidade.

LUMINÁRIAS RECOMENDADAS

DIMENSÕES(*)

BRAÇO SIMPLES

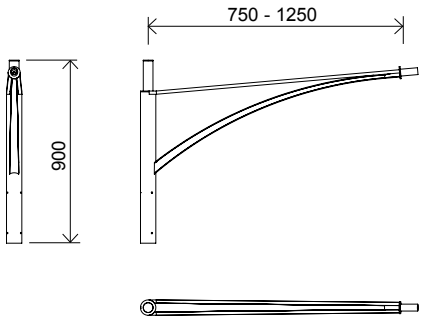

BRAÇO DUPLO

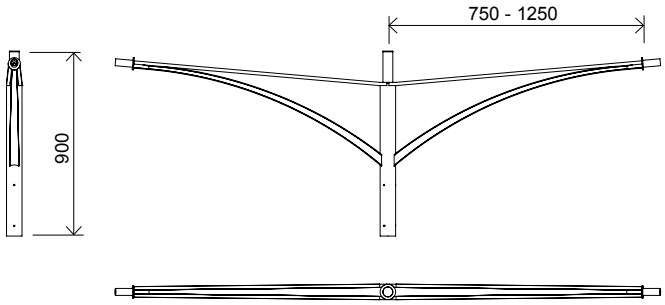

(*)OUTRAS DIMENSÕES SOB CONSULTA

Copyright© Schréder S.A. 2015 – As indicações, descrições e ilustrações precedentes têm um valor indicativo. Devido a um aperfeiçoamento constante os nossos produtos poderão sofrer modificações sem pré-aviso. Os nossos produtos podem apresentar carateristicas diferentes de acordo com os países a que se destinam, pelo que aconselhamos nos consulte.

ROUEN

DESCRIÇÃO

Braço simples ou duplo para luminárias com montagem lateral.

MATERIAIS E ACABAMENTO

Aço galvanizado por imersão a quente com esquema de pintura de elevada qualidade.

LUMINÁRIAS RECOMENDADAS

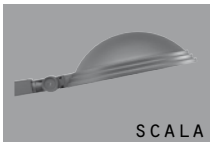

DIMENSÕES

BRAÇO SIMPLES

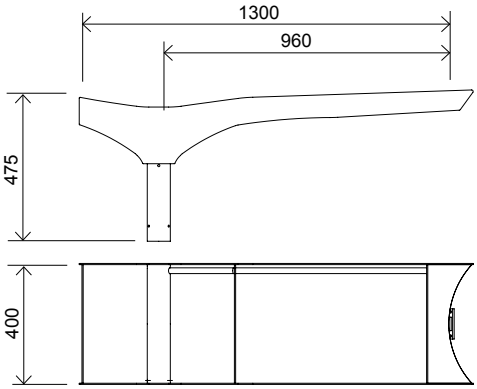

BRAÇO DUPLO

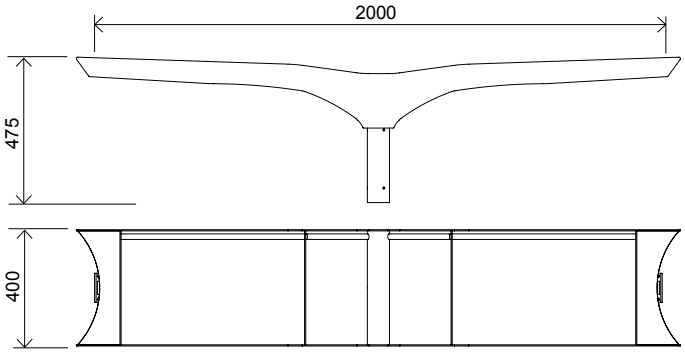

Copyright© Schréder S.A. 2015 – As indicações, descrições e ilustrações precedentes têm um valor indicativo. Devido a um aperfeiçoamento constante os nossos produtos poderão sofrer modificações sem pré-aviso. Os nossos produtos podem apresentar carateristicas diferentes de acordo com os países a que se destinam, pelo que aconselhamos nos consulte.

SIGNUM

DESCRIÇÃO

Braços de secção circular, nas versões simples e dupla.

MATERIAIS E ACABAMENTO

Aço galvanizado por imersão a quente com esquema de pintura de elevada qualidade.

LUMINÁRIAS RECOMENDADAS

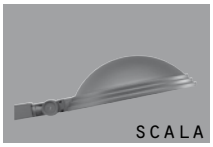

DIMENSÕES(*)

BRAÇO SIMPLES

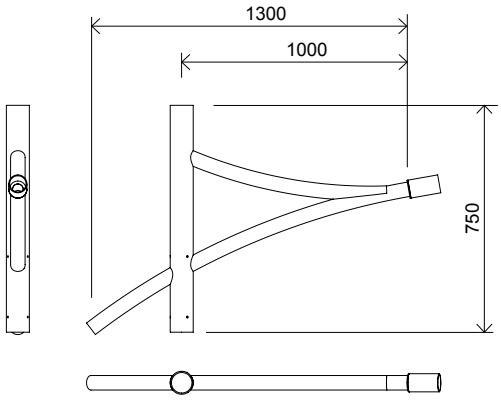

BRAÇO DUPLO

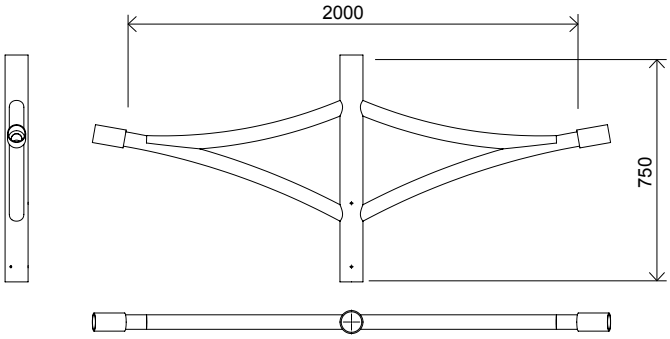

(*)OUTRAS DIMENSÕES SOB CONSULTA

Copyright© Schréder S.A. 2015 – As indicações, descrições e ilustrações precedentes têm um valor indicativo. Devido a um aperfeiçoamento constante os nossos produtos poderão sofrer modificações sem pré-aviso. Os nossos produtos podem apresentar carateristicas diferentes de acordo com os países a que se destinam, pelo que aconselhamos nos consulte.

TECHNIC.AL

DESCRIÇÃO

Colunas em alumínio, cilíndricas (até 6m) ou bi-cilíndricas (de 6 a 9m). União entre troços através de flange, parafusos e colagem estrutural. Braços igualmente em alumínio, de secção circular, fixo à coluna por meio de 2 abraçadeiras e parafusos. Disponível nas versões simples, duplo e pedonal.

MATERIAIS E ACABAMENTO

Alumínio anodizado ou com esquema de pintura

VERSÃO TECHNIC.FE

Colunas (até 12m) e braços disponíveis em versão aço galvanizado por imersão a quente com esquema de pintura de elevada qualidade.

LUMINÁRIAS RECOMENDADAS

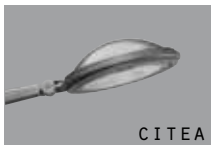
CITEA

MAYA

SCALA

PIANO

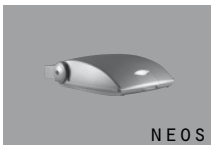
NEOS

PRADO

MINI PRADO

YOA

HESTIA

DIMENSÕES(*)

MODELOS GRANDES

Coluna com braço duplo

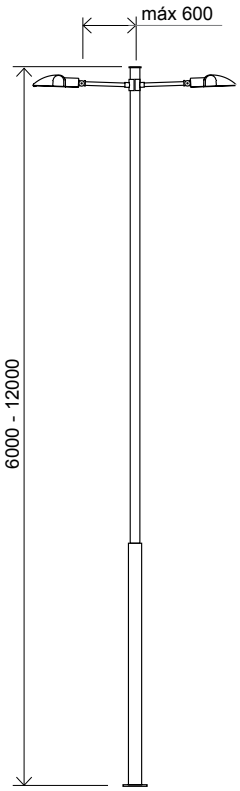

Coluna com braço pedonal

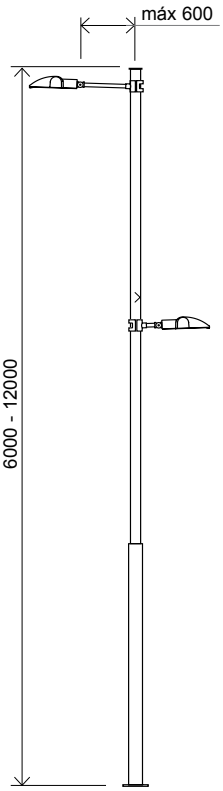

MODELOS PEQUENOS

Coluna com braço simples

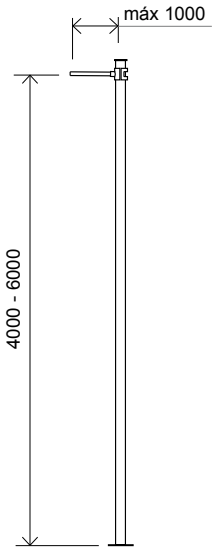

(*)OUTRAS DIMENSÕES SOB CONSULTA

Copyright© Schréder S.A. 2015 – As indicações, descrições e ilustrações precedentes têm um valor indicativo. Devido a um aperfeiçoamento constante os nossos produtos poderão sofrer modificações sem pré-aviso. Os nossos produtos podem apresentar carateristicas diferentes de acordo com os países a que se destinam, pelo que aconselhamos nos consulte.

TEKTON

DESCRIÇÃO

Braço simples ou duplo para luminárias com montagem lateral.

MATERIAIS E ACABAMENTO

Aço galvanizado por imersão a quente com esquema de pintura de elevada qualidade.

LUMINÁRIAS RECOMENDADAS

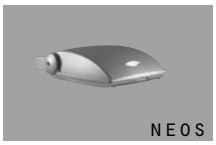

DIMENSÕES(*)

BRAÇO SIMPLES

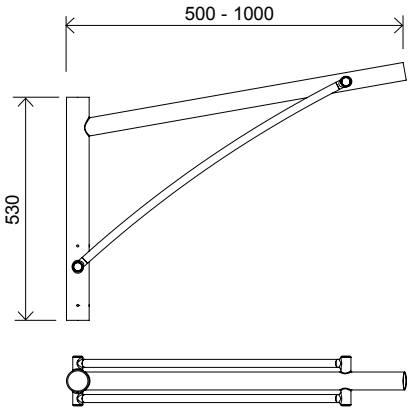

BRAÇO DUPLO

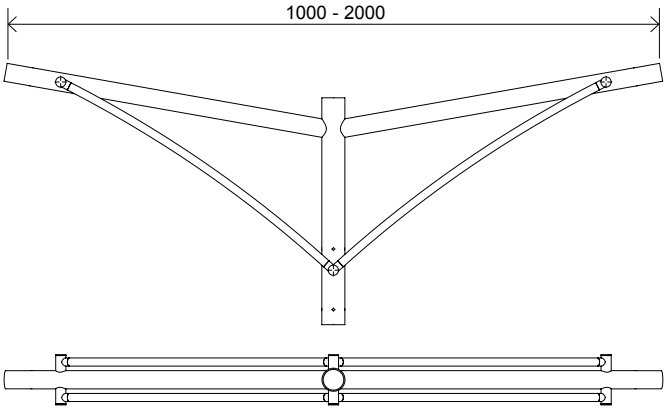

(*)OUTRAS DIMENSÕES SOB CONSULTA

Copyright© Schréder S.A. 2015 – As indicações, descrições e ilustrações precedentes têm um valor indicativo. Devido a um aperfeiçoamento constante os nossos produtos poderão sofrer modificações sem pré-aviso. Os nossos produtos podem apresentar carateristicas diferentes de acordo com os países a que se destinam, pelo que aconselhamos nos consulte.

VILA VERDE

DESCRIÇÃO

Braço de secção circular, simples ou duplo, para luminárias com montagem lateral.

MATERIAIS E ACABAMENTO

Aço galvanizado por imersão a quente com esquema de pintura de elevada qualidade.

LUMINÁRIAS RECOMENDADAS

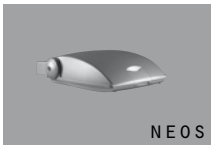

DIMENSÕES(*)

BRAÇO SIMPLES

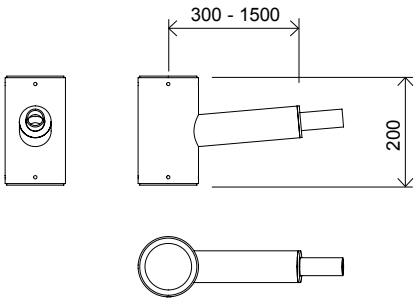

BRAÇO DUPLO

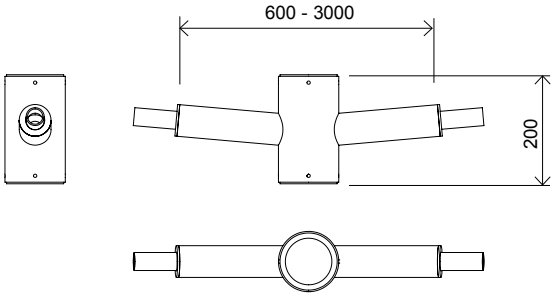

(*)OUTRAS DIMENSÕES SOB CONSULTA

Copyright© Schréder S.A. 2015 – As indicações, descrições e ilustrações precedentes têm um valor indicativo. Devido a um aperfeiçoamento constante os nossos produtos poderão sofrer modificações sem pré-aviso. Os nossos produtos podem apresentar carateristicas diferentes de acordo com os países a que se destinam, pelo que aconselhamos nos consulte.

COLUNAS DE FIBRA

DESCRIÇÃO

Coluna troncocónica revestida com fibra reforçada de grande resistência e elevadíssimos níveis de acabamento

PRINCIPAIS VANTAGENS

- Elevada resistência à corrosão e aos raios UV
- Qualquer cor RAL
- Leveza para reduzir custos de instalação
- montagem por flange ou enterramento
- Boa resistência dinâmica e mecânica
- Material não condutor - isolamento elétrico
- Certificação CE

LUMINÁRIAS RECOMENDADAS

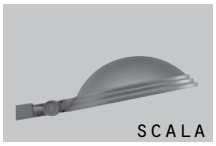

DIMENSÕES

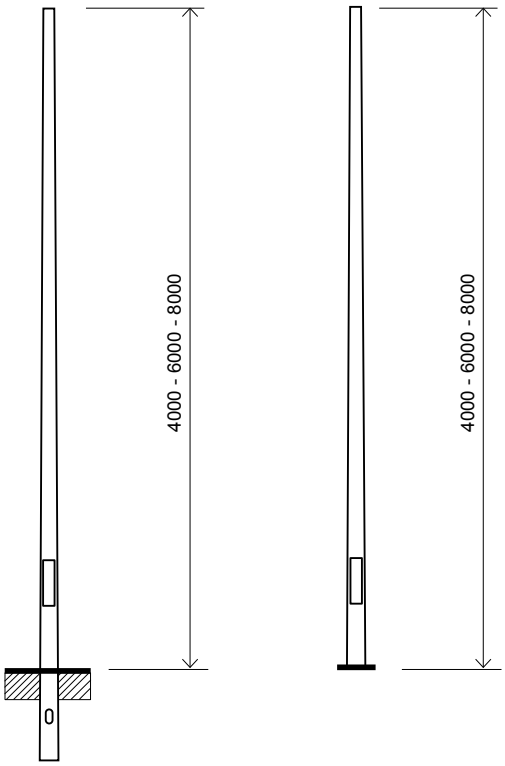

BRAÇOS(*)

Braços tubulares em alumínio

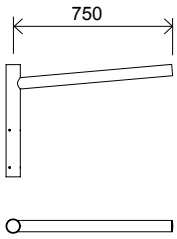

(*) Outras dimensões sob consulta

Copyright© Schréder S.A. 2015 – As indicações, descrições e ilustrações precedentes têm um valor indicativo. Devido a um aperfeiçoamento constante os nossos produtos poderão sofrer modificações sem pré-aviso. Os nossos produtos podem apresentar carateristicas diferentes de acordo com os países a que se destinam, pelo que aconselhamos nos consulte.

COLUNAS TEJO

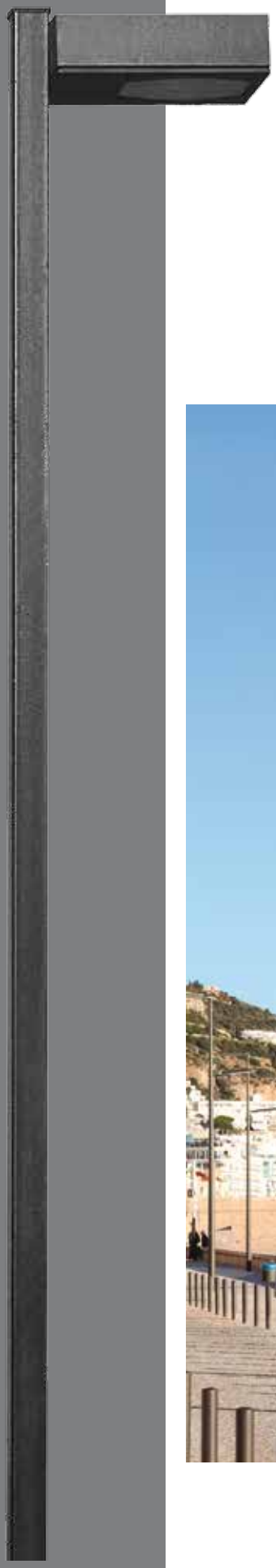

DESCRIÇÃO

Colunas simples de secção retangular (TSK), circular constante (TCK), circular bi-cilindrica (TCI), troncocónicas (TTB) ou octogonais (TOB). Todos os modelos de colunas Tejo - TSK, TCK, TCI, TTB e TOB - pssuem Certificação CE.

MATERIAIS E ACABAMENTO

Aço galvanizado por imersão a quente com esquema de pintura de elevada qualidade.
Também disponíveis esquemas opcionais de pintura de acordo com caraterísticas do local de instalação.

LUMINÁRIAS RECOMENDADAS

De acordo com o modelo da coluna e o tipo de braço é possível utilizar praticamente todas as luminárias dos catálogos Schréder.

DIMENSÕES(*)

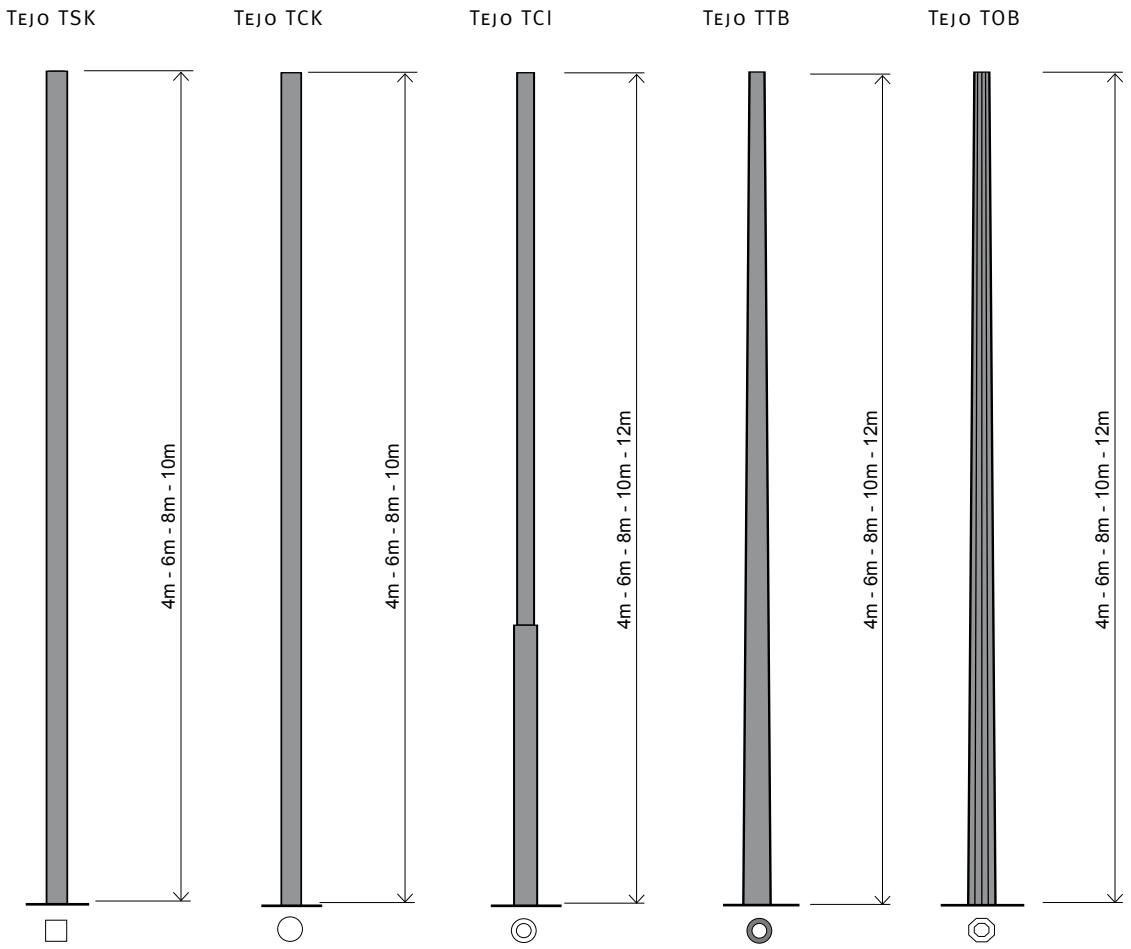

(*)OUTRAS DIMENSÕES SOB CONSULTA

Copyright© Schréder S.A. 2015 – As indicações, descrições e ilustrações precedentes têm um valor indicativo. Devido a um aperfeiçoamento constante os nossos produtos poderão sofrer modificações sem pré-aviso. Os nossos produtos podem apresentar carateristicas diferentes de acordo com os países a que se destinam, pelo que aconselhamos nos consulte.

COLUNAS URBIS

DESCRIÇÃO

Colunas decorativas de secção circular disponíveis em quatro modelos com diferentes embelezadores. Certificação CE.

MATERIAIS E ACABAMENTO

Colunas em aço galvanizado por imersão a quente e embelezadores em ferro fundido. Esquema de pintura de elevada qualidade.

LUMINÁRIAS RECOMENDADAS

MODELOS | DIMENSÕES

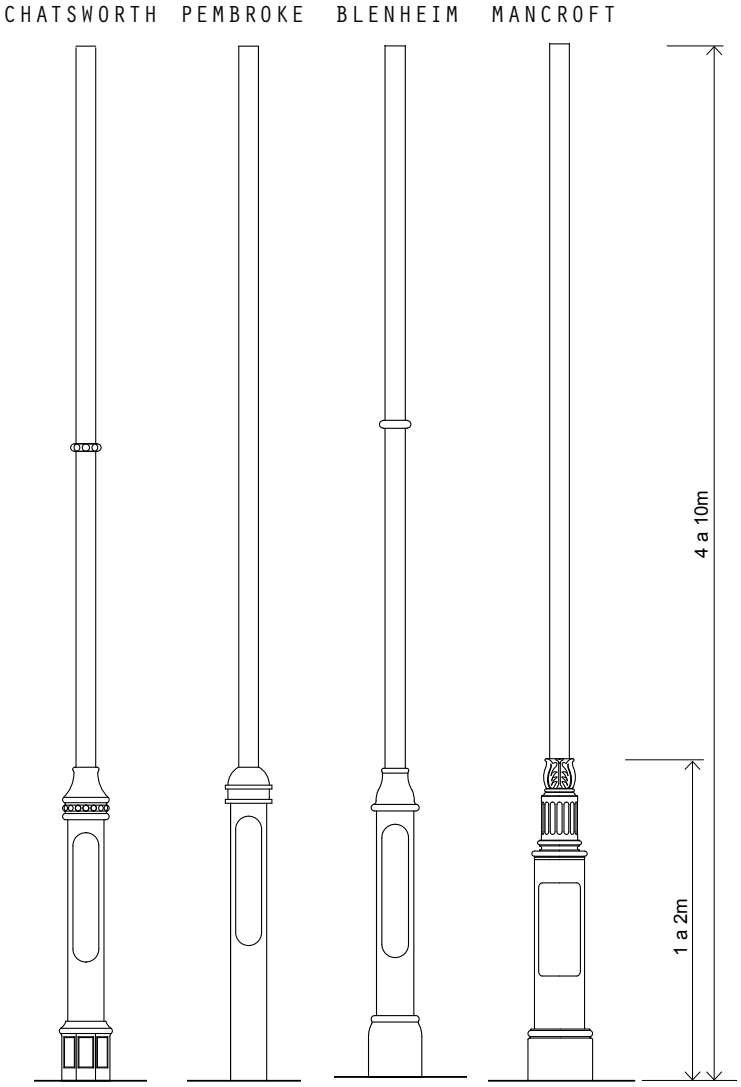

BRAÇOS

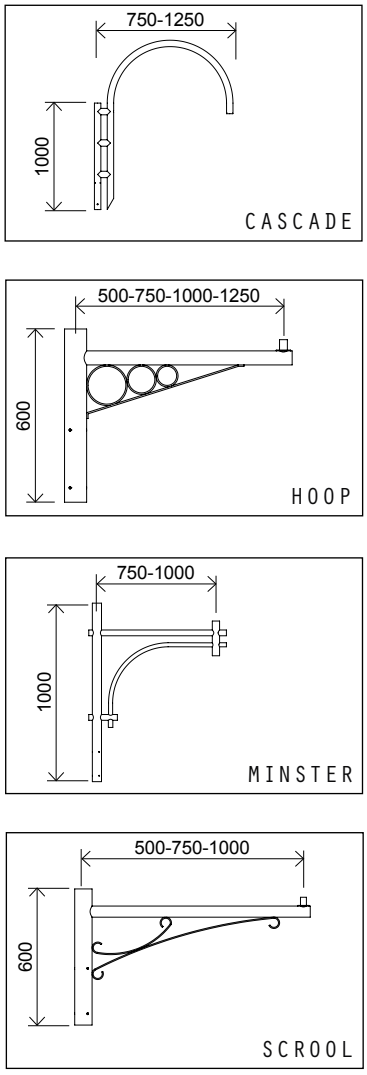

Copyright© Schréder S.A. 2015 – As indicações, descrições e ilustrações precedentes têm um valor indicativo. Devido a um aperfeiçoamento constante os nossos produtos poderão sofrer modificações sem pré-aviso. Os nossos produtos podem apresentar carateristicas diferentes de acordo com os países a que se destinam, pelo que aconselhamos nos consulte.

DESCOBERTAS

DESCRIÇÃO

As colunas Descobertas são uma gama de colunas de iluminação com acabamento de madeira, disponível com secções circular, quadrada e quadrada piramidal. O design e o acabamento das colunas de madeira Descobertas são indicados para utilização em vários ambientes urbanos contemporâneos.
A coluna tem uma base em aço com portinhola que permite o acesso aos acessórios elétricos. A secção de madeira consiste em lamelas coladas de spruce (Picea Abies). A madeira lamelada colada é um produto de engenharia de elevado valor acrescentado. O conceito construtivo associado ao fabrico do Glulam permite uma dispersão dos defeitos naturais da madeira, resultando num material mais homogéneo e mais fiável.

MATERIAIS E ACABAMENTO

A madeira utilizada nas nossas colunas está abrangida pelas certificações FSC e PEFC, através das quais nos podemos assegurar de uma gestão sustentável da cadeia de custódia, desde a sua origem na exploração florestal. Adicionalmente, a construção dos perfis é feita a partir de lamelas de menor dimensão, com óbvios benefícios na rentabilização da matéria-prima.
Após terem sido galvanizados a quente, todos os elementos em aço são tratados através de um processo de pintura que otimiza a sua proteção anti-corrosão e lhes dá igualmente um acabamento muito atrativo.

COR VANGÊ 6	COR IPÊ 18	COR CARVALHO 17	COR MEL 10	COR MEL 10
BASE EM AÇO PINTADO BLACK 200	BASE EM AÇO PINTADO BLACK 200	BASE EM AÇO PINTADO BROWN 650	BASE EM AÇO PINTADO BROWN 650	BASE EM AÇO PINTADO GREY 900

(*) As cores apresentadas são indicativas. Devido às características naturais da madeira utilizada nas colunas Descobertas, as cores podem apresentar pequenas variações de tonalidade.

LUMINÁRIAS RECOMENDADAS

VERSÕES | DIMENSÕES

As Colunas Descobertas apresentam-se em 3 modelos distintos: Circular de secção constante, Quadrada de secção constante e Quadrada de secção piramidal.

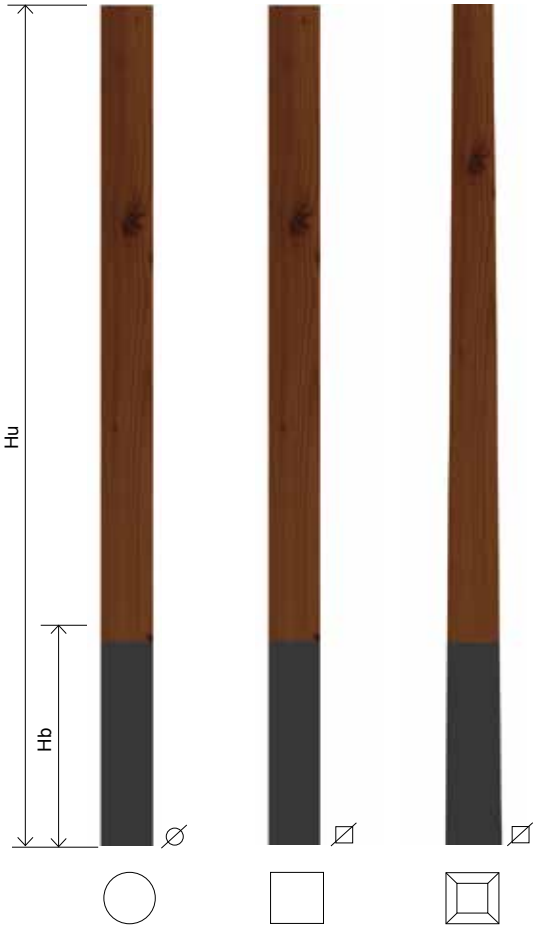

TODOS OS MODELOS	Hu	4m	6m	8m
TODOS OS MODELOS	Hb	1200 (mm)	1500 (mm)	1500 (mm)
CIRCULAR CONSTANTE	∅	140 (mm)	140 (mm)	194 (mm)
QUADRADA CONSTANTE	⊡	120 (mm)	120 (mm)	140 (mm)
QUADRADA PIRAMIDAL	⊡ base	120 (mm)	120 (mm)	140 (mm)
	⊡ topo	80 (mm)	80 (mm)	100 (mm)

EXEMPLOS DE MODELOS(*)

CARAVELA

BARCA

POPPA

FOCUS LAND

ESTAI

DIRETO VERTICAL

(*)PARA MAIS INFORMAÇÃO PEÇA O NOSSO CATÁLOGO "GAMA DESCOBERTAS"

Copyright© Schréder S.A. 2015 – As indicações, descrições e ilustrações precedentes têm um valor indicativo. Devido a um aperfeiçoamento constante os nossos produtos poderão sofrer modificações sem pré-aviso. Os nossos produtos podem apresentar carateristicas diferentes de acordo com os países a que se destinam, pelo que aconselhamos nos consulte.

COLUNAS E BRAÇOS - Maio -2015 -1-PO

Schréder Iluminação, SA

Apartado 132 | 2790-076 Carnaxide | Portugal

Tel: + 351 21 424 26 00 | Fax: + 351 21 418 87 41

Website: www.schreder.com

Schréder