Ledinaire de montagem em parede WL070V

WL070V LED17S/840 PSU II WH

Unidade de fonte de alimentação - S - 120° x 120° -

Os espaços públicos e as áreas de circulação como as entradas, os átrios, os corredores e as escadas exigem a iluminação mais fiável. Soluções à prova de falha nas quais pode confiar para iluminar os espaços de forma segura e eficiente, ao mesmo tempo que poupa energia valiosa.;Com a Philips Ledinaire, obtém tudo isso e muito mais. Esta gama popular inclui uma seleção de tipos essenciais de luminárias LED à sua escolha e prontas a utilizar. Como o nosso moderno modelo de montagem em parede que é adequado para uma vasta gama de aplicações de iluminação geral. E, tal como a restante gama Ledinaire, foi concebida com os elevados padrões de qualidade da Philips a um preço muito competitivo. Uma opção económica, fiável e energeticamente eficiente do líder em LEDs.

Avisos e Segurança

- O modelo Ledinaire de montagem em parede pode funcionar no exterior, mas apenas quando todos os seus cabos se encontram no interior de um edifício, a uma distância máxima de 10 metros.

Dados do produto

Informações gerais	
Abertura de feixe da fonte de luz	120 °
Cor da fonte de luz	840 branco neutro
Fonte de luz substituível	false
Número de unidades de equipamento	1

Controlador/fonte de alimentação/ transformador	PSU [Unidade de fonte de alimentação]
Controlador incluído	true
Tipo de ótica	S
Difusão de feixe da luz da luminária	120° x 120°
Interface de controlo	Não

Ledinaire de montagem em parede WL070V

Ligação	Conector de encaixe, 3 polos
Cabo	Não
Classe de proteção IEC	Classe de segurança II
Teste de resistência do cabo	Temperatura 850 °C, duração 30 s
Marca de inflamabilidade	F [F]
Marca CE	CE
Marca ENEC	Não
Período de garantia	3 anos
Fluxo luminoso constante	Não
Número de produtos em MCB (16 A tipo B)	32
Risco fotobiológico	Photobiological risk group 0 @ 200mm to EN62471
Em conformidade com RoHS da UE	Sim
Classificação de encandeamento unificada CEN	22

Dados elétricos e de funcionamento

Tensão de entrada	220-240 V
Frequência de entrada	50 ou 60 Hz
Consumo de energia CLO inicial	17 W
Consumo médio de energia CLO	- W
Corrente de irrupção	20 A
Tempo de irrupção	0,04 ms
Fator de potência (Mín.)	0.9

Controles e regulação

Regulável	false

Dados mecânicos e de revestimento

Material do compartimento	Policarbonato
Material refletor	-
Material da ótica	PC
Material de lente/difusor ótico	Policarbonato
Material de fixação	-
Acabamento da lente/difusor ótico	Opalino
Altura total	64 mm
Diâmetro total	285 mm
Cor	Branco RAL 9003
Dimensões (Altura x largura x profundidade)	64 x NaN x NaN mm (2.5 x NaN x NaN in)

Aprovação e aplicação

Código de proteção de entrada	IP65 [Proteção contra penetração de pó, à prova de jato]
Código de proteção mecânica contra impactos	IK08 [IK08]
Classificação de sustentabilidade	-

Desempenho inicial (compatível com IEC)

Fluxo luminoso inicial (fluxo de sistema)	1700 lm
Tolerância do fluxo luminoso	+/-10%
Eficiência da luminária LED inicial	100 lm/W
Temperatura de cor correlacionada inicial	4000 K
Índice de restituição cromática inicial	>80
Cromaticidade inicial	(0.3818, 0.3797)SDCM ≤5
Potência de entrada inicial	17 W
Tolerância de consumo de energia	+/-10%

Desempenho ao longo do tempo (compatível com IEC)

Taxa de falhas do mecanismo de controlo com vida útil média de 50 000 h	2,5 %
Manutenção lumínica com vida útil média* de 50 000 h	L70

Condições de aplicação

Intervalo de temperatura ambiente	-20 to +40°C
Temperatura ambiente de desempenho Tq	25 °C
Nível de regulação máximo	-
Adequado para uma comutação aleatória	Não aplicável

Dados do produto

Código do produto completo	871951452269599
Nome de produto da encomenda	WL070V LED17S/840 PSU II WH
EAN/UPC – Produto	8719514522695
Código de encomenda	52269599
Numerador SAP – Quantidade por embalagem	1
Numerador – Embalagens por caixa exterior	6
Material SAP	911401826682
Peso líquido SAP (Peça)	0,780 kg

Ledinaire de montagem em parede WL070V

Desenho dimensional

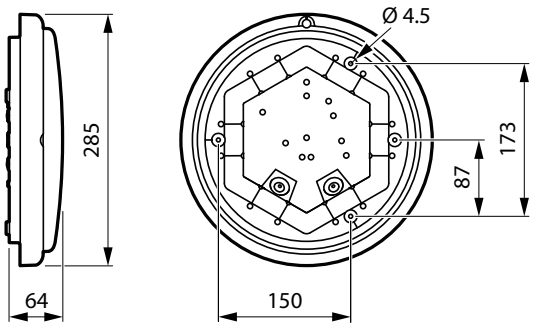

WL070V LED17S/840 PSU II WH

© 2022 Signify Holding Todos os direitos reservados. A Signify não fornece quaisquer representações ou garantia relativamente à exatidão ou integridade das informações aqui incluídas e não será responsável por qualquer ação com base nas mesmas. As informações apresentadas neste documento não se destinam a qualquer oferta comercial e não constituem parte de qualquer proposta ou contrato, salvo acordo em contrário com a Signify. Philips e o Emblema do Escudo da Philips são marcas comerciais registadas da Koninklijke Philips N.V.